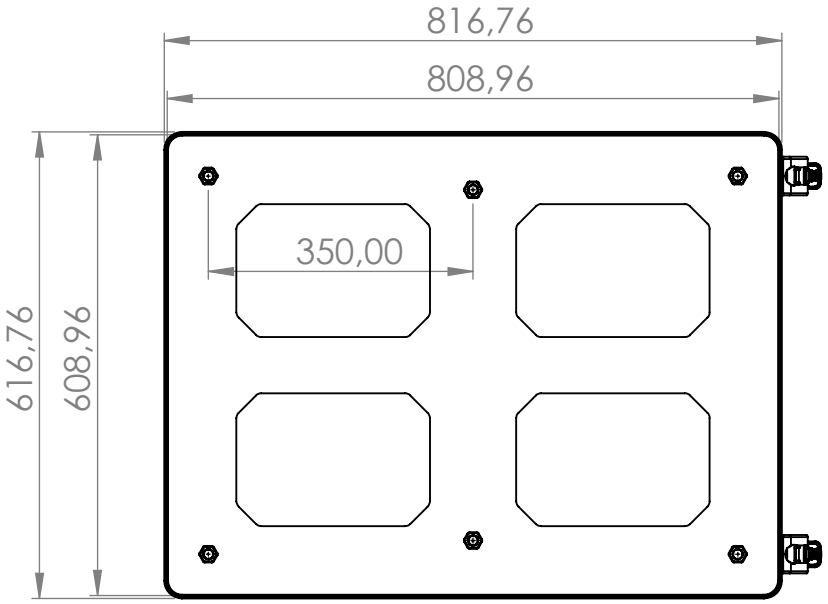

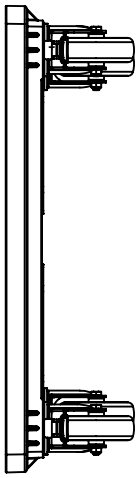

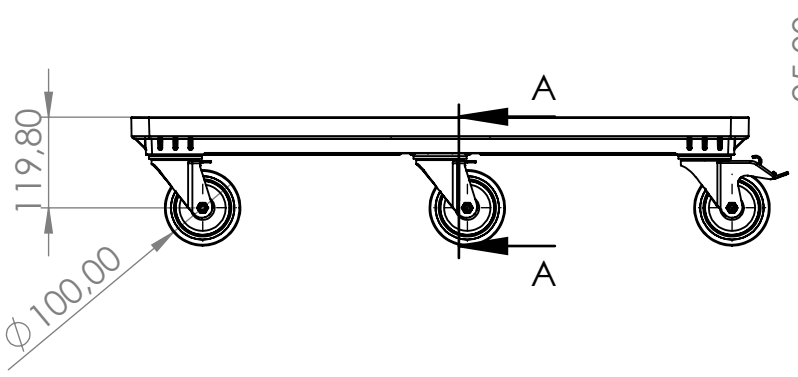

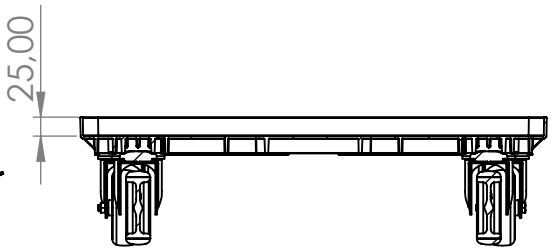

KESIT A-A